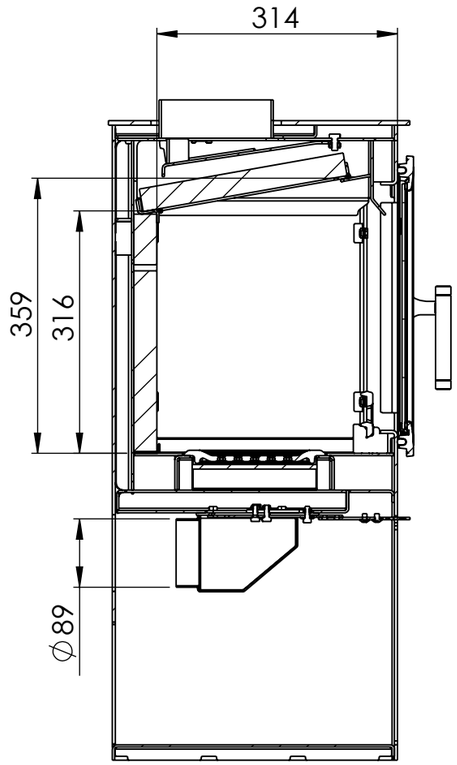
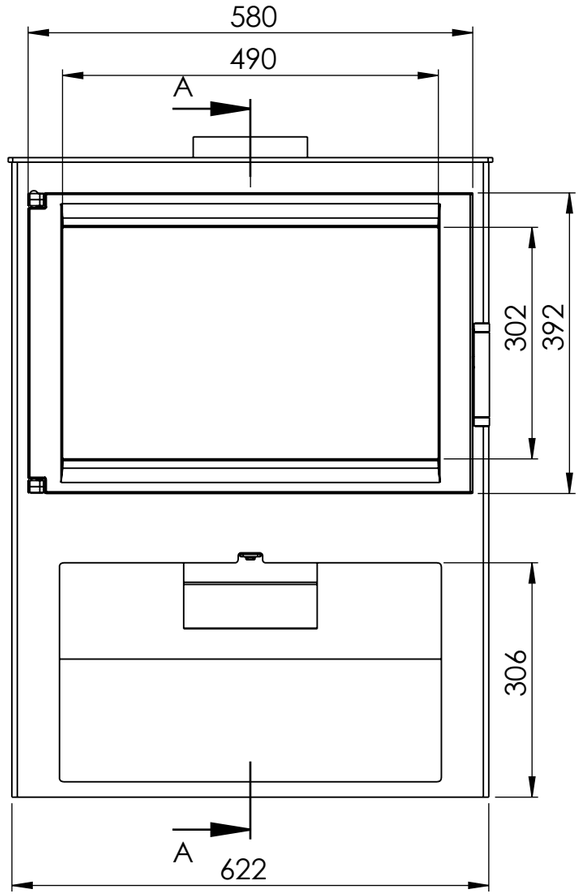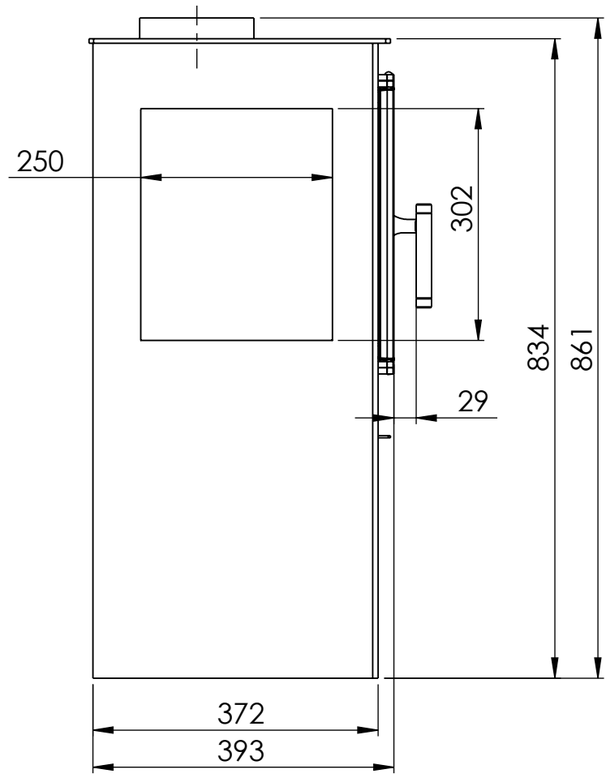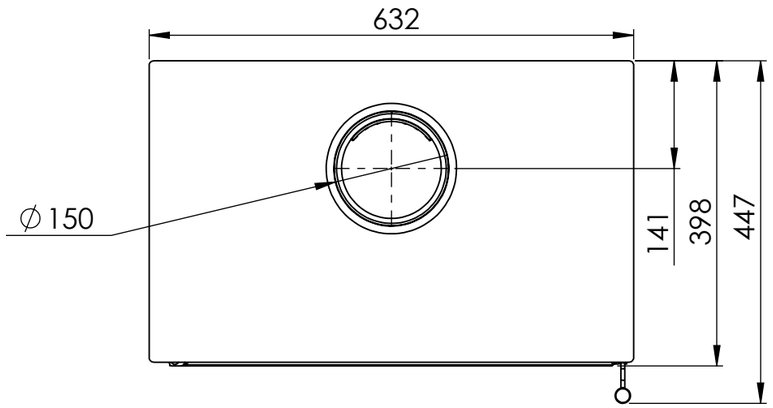
PRZEKRÓJ A-A
SKALA 1 : 8